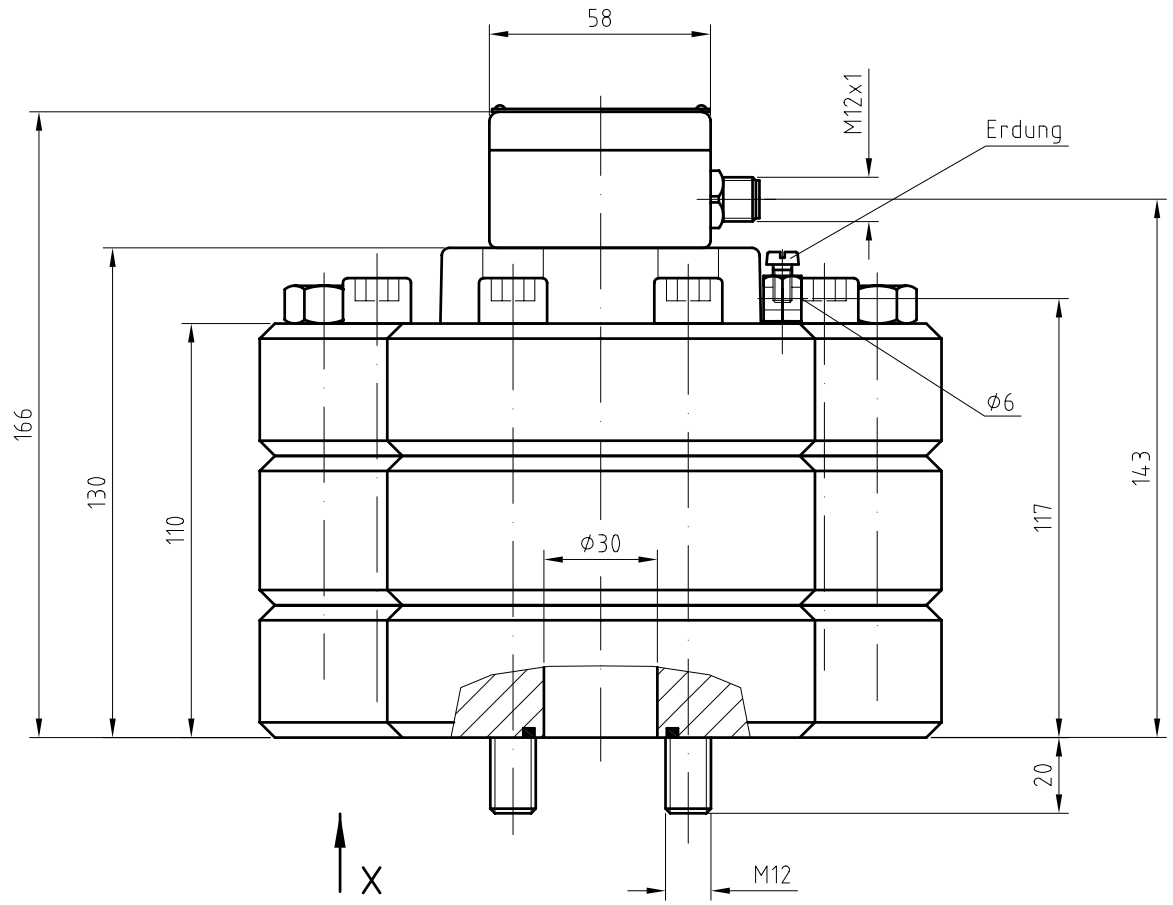

Ansicht X

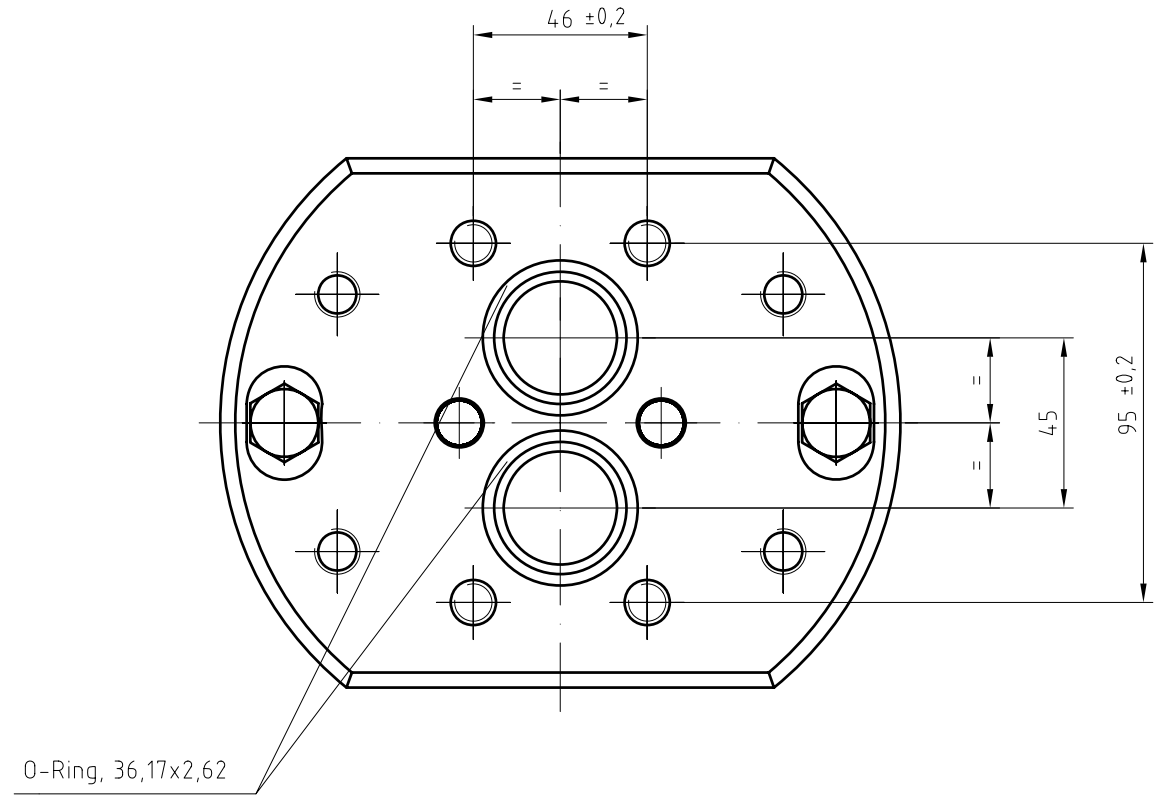

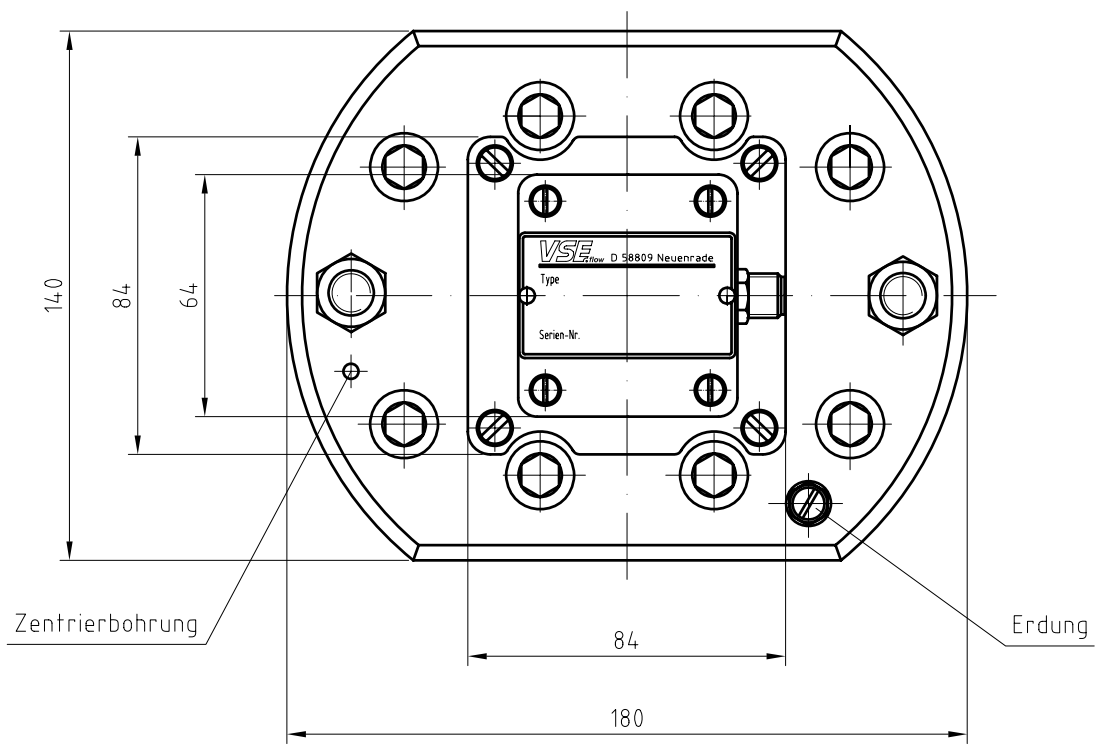

Verwendungsbereich mit neuem Aufnehmersystem				Maße o. Toleranzangabe nach:		Oberfl.	Maßstab 1 : 2	Gewicht
							Werkstoff, Halbzeug	
					Datum	Name	Benennung	Volumensensor VS 4 GP..../6 VSI 4/.. GP..../6
				Bear.	23.01.06	A. Otte		
				Gepr.				
				Norm				
				VSE flow GmbH D-58809 Neuenrade			Zeichnungsnummer	V05 1 26 3
								Blatt Bl
Zust	Änderung	Datum	Na.	Urspr.	DIN 34		Ers. f.:	Ers. d.: