eurodrives antriebe ag

Datenblatt für AC-DS-KL-Motoren

Motortype	FCPA 90L - 4 / PHE	IM B35 / IM 2001
	Premium High Efficiency	

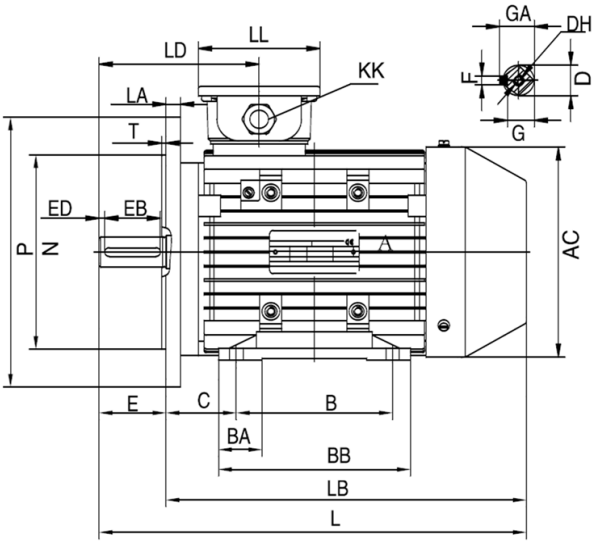

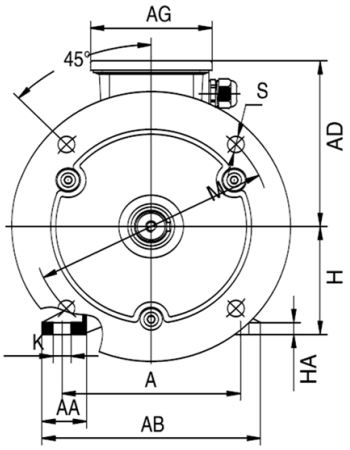

TYP	A	AA	AB	AC	AD	AG	B	BA	BB	C	D	DH	E	EB	ED	F	G	GA	H	HA	K	Metric	L	LA	LB	LD	LL	M	N	P	S	T
90L	140	37	173	175	140	109	125	31,5	150	56	24	M8X19	50	40	5	8	20	27	90	10	10X14	1-M25X1,5	350	12	300	145	109	165	130	200	12	3,5

Elektrische Daten

Motorleistung	**1,50 / 1,80**	KW 50 / 60 Hz
Motordrehzahl	**1445**	min-1 / 50 Hz
	1734	min-1 / 60 Hz
Spannung (+-5%)	**230**	V Δ / 50 Hz
	400	V Y / 50 Hz
	265	V Δ / 60 Hz
	460	V Y / 60 Hz
Motornennmoment	**9,91**	Nm (Mn)
Motornennstrom 50Hz	**5,96 / 3,43**	A (In)
Motornennstrom 60Hz	**6,21 / 3,58**	A (In)
Anzugsstrom	**6,9**	x In
Anlaufmoment	**2,3**	x Mn
Kippmoment	**2,3**	x Mn
Wirkungsgrad	**85,3%**	bei 100 % Last
	85,3%	bei 75 % Last
	83,6%	bei 50 % Last
IE-Klasse	**IE3**	
Leistungsfaktor	**0,74**	bei 100 % Last

Mechanische Daten

Schalldruckpegel	**48,0**	dB(A)
Trägheitsmoment	**0,00360**	Kgm²
Lager A - Seite	**6205.ZZ.C3**	
Lager B - Seite	**6205.ZZ.C3**	
nom. Lagerlebensdauer	**20000 h**	bei Fr + Fx
zulässige Radiallast (Fr)	**890 N**	Wellenmitte
zulässige Axiallast (Fx)	**640 N**	Zug
	640 N	Druck
Art der Lagerung	**lose**	Standard

Explosionsschutz

Zündschutzart	**ohne**

Allgemeine Daten

Motorbaugröße	**90L**	
Bauform	**IM B35 / IM 2001**	
Gewicht	**19,7**	kg
Gehäusematerial	**Aluminium**	
Schutzart	**IP 55**	
Isolationsklasse	**F genutzt nach B**	
Tropenisolation	**nein**	
Schwingstufe	**A**	
Läufer sind	**Halbkeil gewuchtet**	
Betriebsart	**S1**	
Drehrichtung	**rechts / links**	
Kühlart / TEFC	**IC 411**	
Kabelverschraubung	**1-M25 x 1,5**	
Normen / Vorschriften	**IEC / DIN / ISO / VDE / EN**	
Ausführung nach	**IEC 60034 -1**	
Anstrich	**RAL 7030**	steingrau
Garantie	**12 Monate**	

Umweltbedingung

Kühlmitteltemperatur	**- 20 bis + 40**	°C
max. Aufstellhöhe	**1000**	m über NN

Zubehör

Motorfüße montierbar / demontierbar

.
.
.
.
.
.
.
.
.
.
.
.

Technische Änderungen und Irrtümer vorbehalten / Technical modifications reserved, errors excepted

Eurodrives Antriebe AG - Industriestrasse 61- CH - 6034 Inwil - Phone: 041 783 29 70 - Fax: 041 783 29 71 www.eurodrives.ch