Dessin à usage interne uniquement

Material list :

Piston	:	Wr. 1.4057
Piston coating	:	Chrome
Body	:	Wr. 1.4057/1.4305
Springs	:	Wr. 1.4462/1.4401
Valves	:	Teflon
Coil	:	Class F (100% ED)
Windings	:	IEC 180°C H
Bobbin	:	PBT+30%FV POCAN KU1 3235
Overmoulding	:	PBT+15%FV POCAN KU1 7313
Water protection	:	IP 64
Flame class(UL94)	:	HB

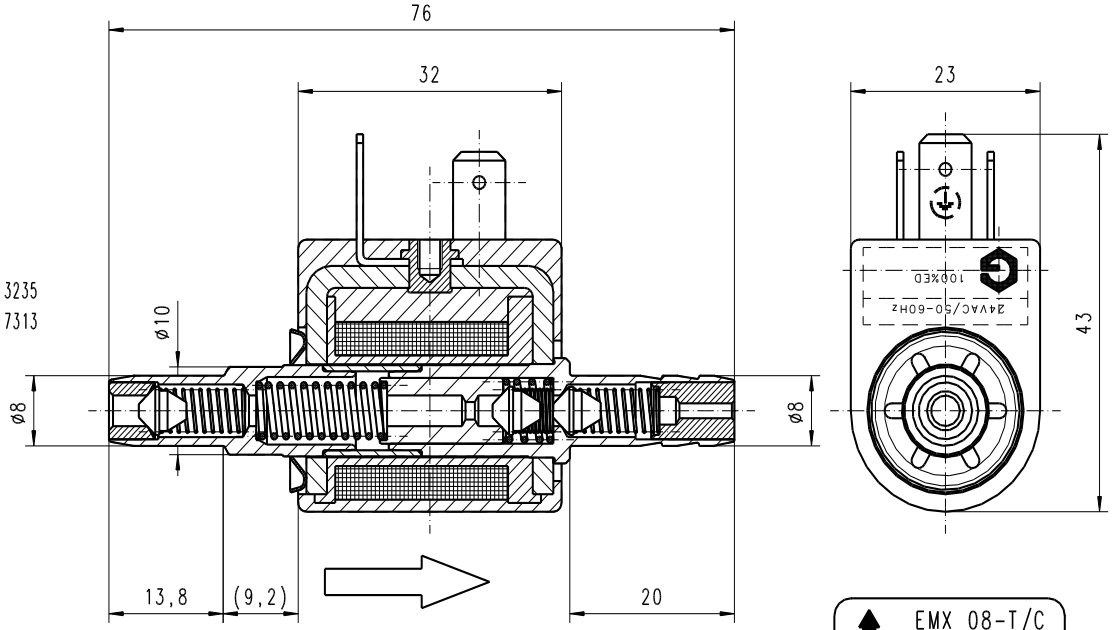

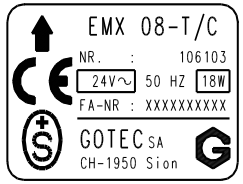

Technical data :

Maximal suction height	:	1 (m)
Viscosity range	:	1..600 (mm^2/s)
Filtering	:	Mesh 100(µm)
Power consumption	:	18 (W)
Operating	:	100%ED à 20°C
Weight	:	95 (g)

Control's parameters :

Flow rate	: min	9,0	(l/h)
Pressure	: min	0.8	(bar)
Suction height	: min	0,10	(bar)
Current	: max	700,0	(mA)

Avant chaque utilisation, vérifier la validité de ce dessin.						Date	Nom
					Dessiné	26.04.2004	B. Gourdin
					Contrôlé		
	No.	Modification	Date	Nom	Vu		

Nous nous réservons tous les droits prévus par la loi, concernant la protection de ce dessin.	Matière	Désignation EMX 08-T/C- 24/50-3V-DIN	
	Emploi Pompe EMX	Remplacé	Remplacé par
Tolérances moyennes selon DIN7168	GOTEC SA Rue des casernes 59 CH-1950 SION	Echelle 2:1	No de dessin 106103