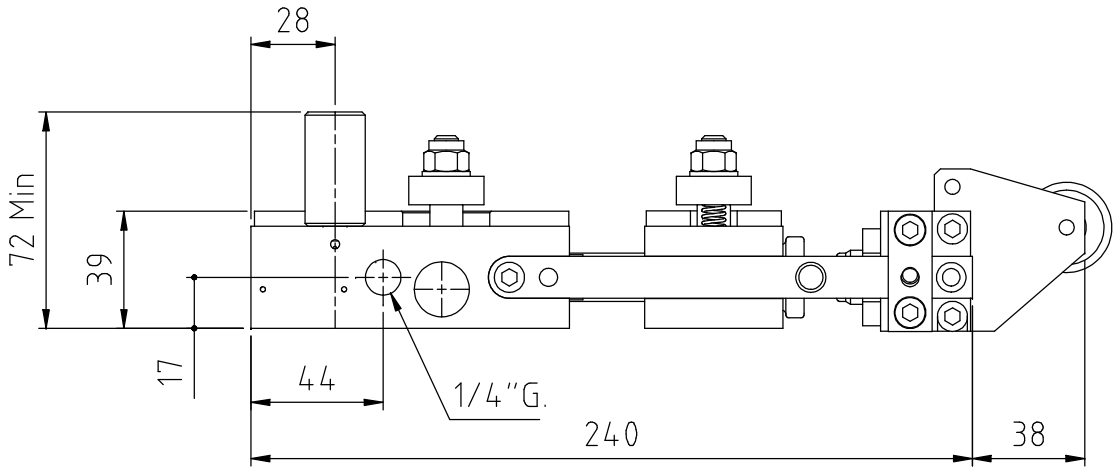

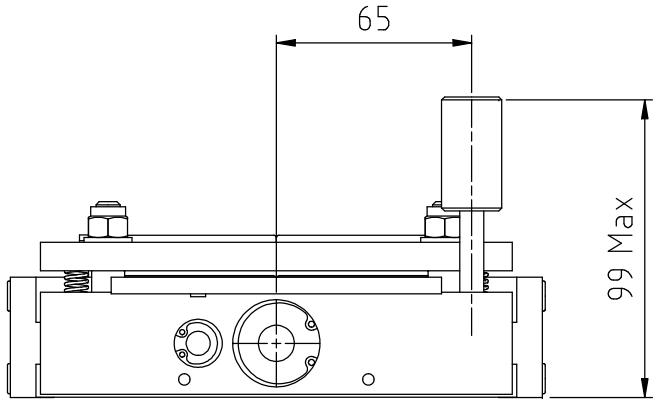

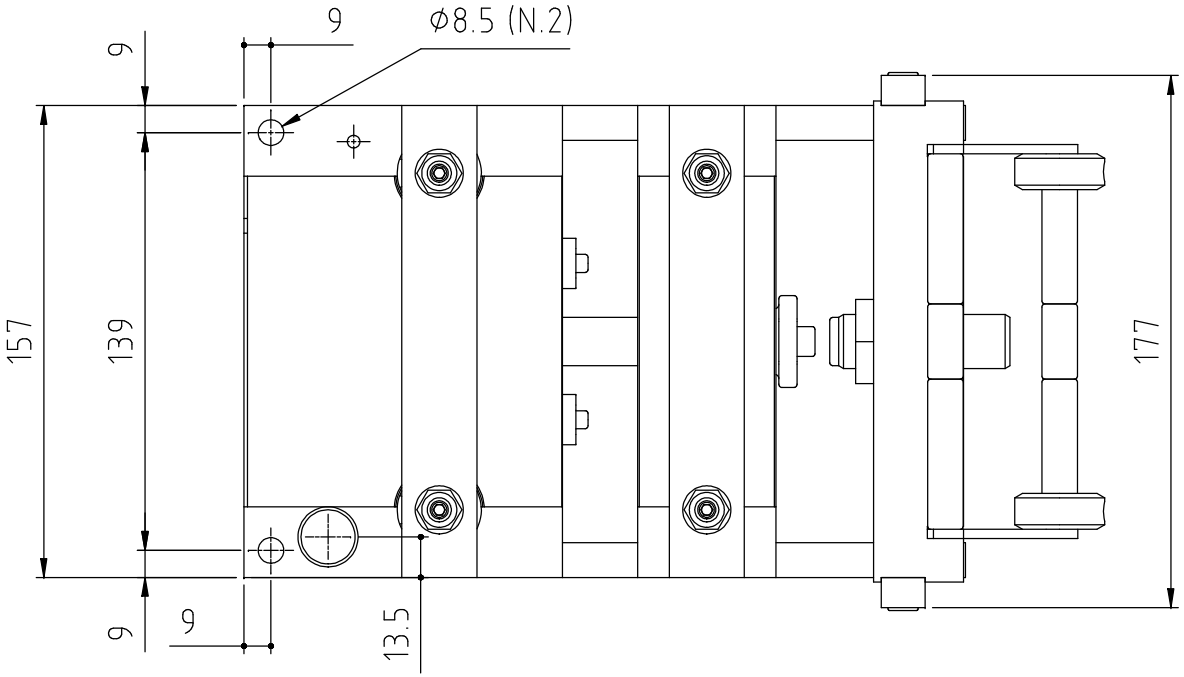

Descrizione				
Alimentatore Tipo C-50 Lay-out				
Sc 1:2.5	Data 19/07/05	Tav.N°	Arch.	Herrblitz Modular System-TO